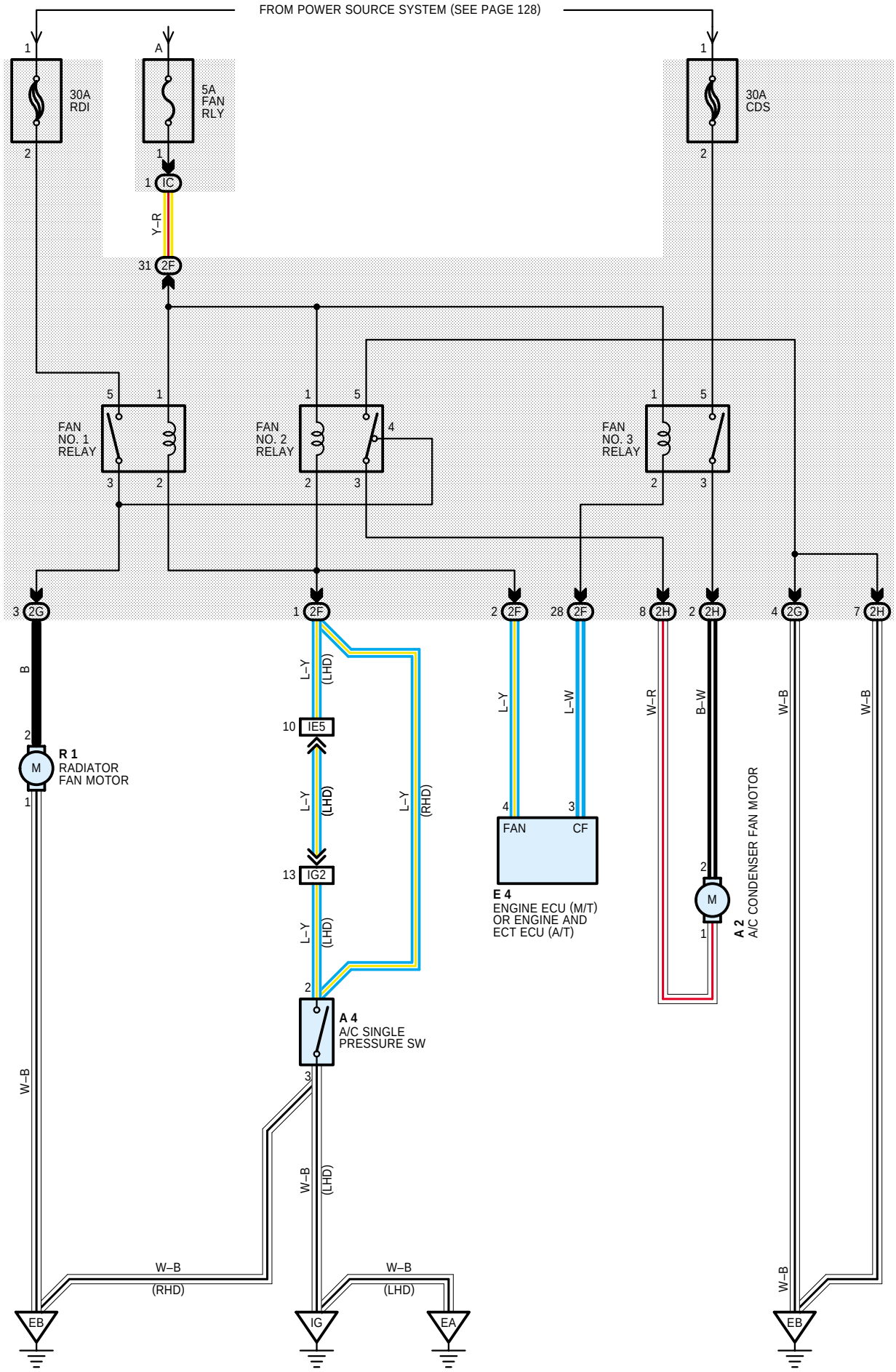RADIATOR FAN AND CONDENSER FAN